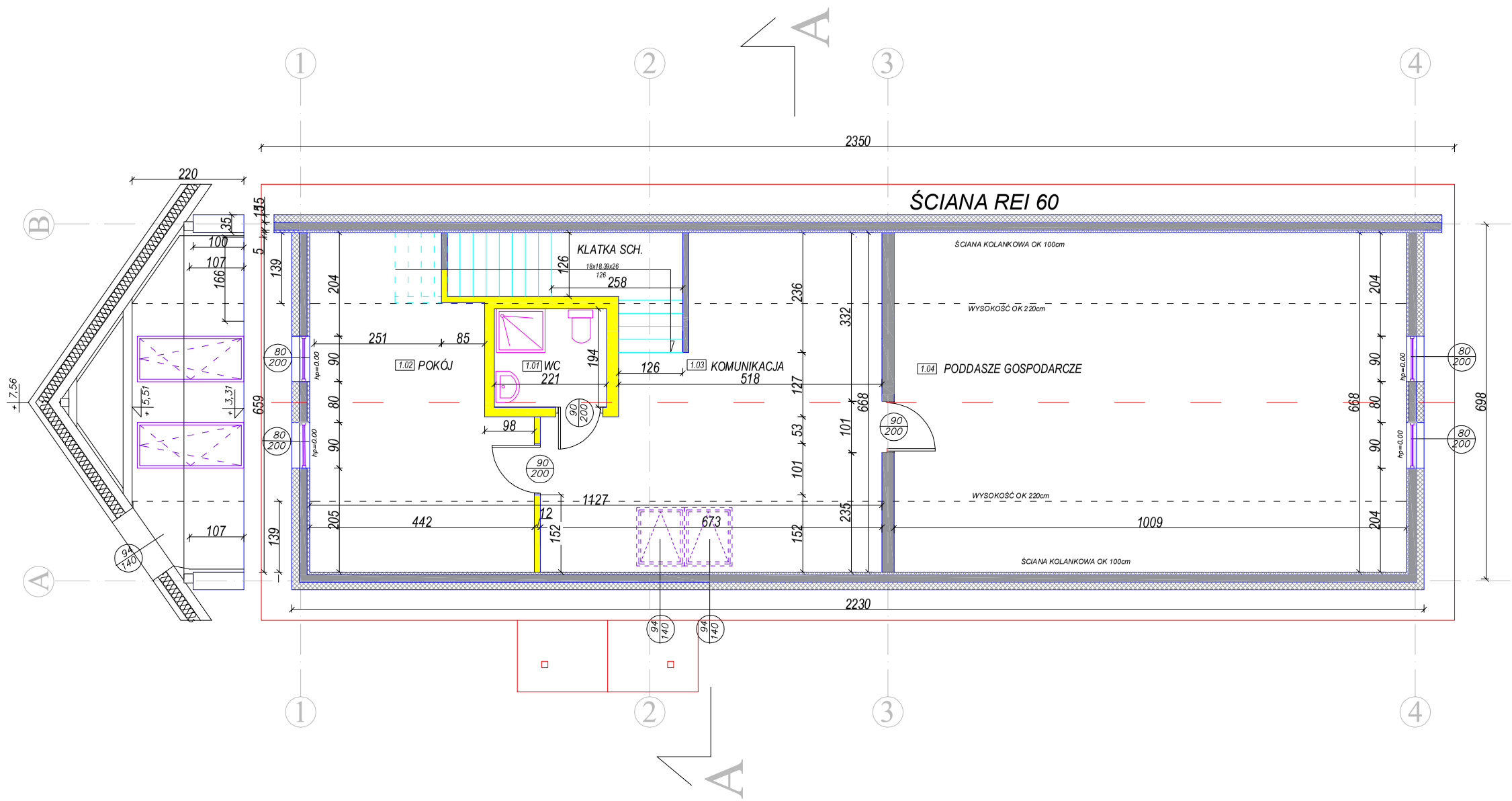

SYSTEM KING BLOCK
SKALA 1:10

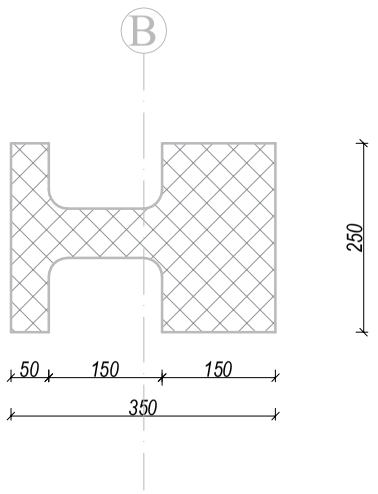

RP	Nazwa pomieszczenia	Pow.	JM	Posadzka
1.01	WC	4.3	m²	Płytki
1.02	Pokój	19.9	m²	Panele
1.03	Komunikacja	29.4	m²	Płytki
1.04	pomieszczenie gosp.	53.3	m²	Płytki
	ŁĄCZNIE	106.9	m²	

hp 100 — 150 wysokość / 100 szerokość — O1

hp 100 -wysokość w stanie wykończonym do parapetu

OKNA:
wymiary otworów okiennych podano .
podano w świetle ościeży,
dla prawidłowego montażu okien podano
wymiary w świetle muru na liniach
wymiarowych odnoszących
(boki + góra 2cm oraz dół 4 cm w celu
poprawnego zamocowania parapetu i
pookiennika łącznie otwór w murze powinien
być szerszy o 4cm i wyższy o 5cm.

80 światło szerokość
210 ościeżnicy wysokość

DRZWI:
wymiary otworów drzwiowych oraz zewn.
określone w znaczniku podano w świetle
ościeżnicy,
szerokość otworu w ścianie podano w liniach
wymiarowych odnoszących
(boki 15cm (12cm+3cm uszczelnienie)
góra 8cm (4,5cm + 2 cm uszczelnienie
+ 1,5cm dystans). Dla drzwi wysokości
200cm otwór 208cm

Uwagi:
-Wymiary sprawdzić na budowie
- Projekt rozpatrywać zgodnie z opisem oraz projektami branżowymi
- W przypadku stwierdzenia innych warunków niż w projekcie należy skontaktować się z autorem projektu
- Wszystkie materiały łatwopalne zabezpieczyć do NRO
- Wymiary przy otworach podano jako wymiar w świetle drzwi po otwarciu - otwór pod drzwi należy dostosować do wybranego producenta drzwi - minimalne poszerzenie 12,0 cm.

Uwagi:
Zakładany poziom posadowienia istniejacego budynku. Z uwagi na brak możliwości weryfikacji, wymiar bezwzględnie potwierdzić na placu budowy.

Jednostka projektująca

Filar Usługi Biuro Projektów i Inwestycji
ul. Sądecka 33h/11
34-700 Rabka Zdrój
tel: 795 130 812

Inwestor
Grupa Regionalna GOPR,
Grupa Podhalańska
Aleja Tysiąclecia 1
34-700 Rabka-Zdrój

Tytuł projektu
ZMIANA DECYZJI O POZWOLENIA NA BUDOWĘ NR 1137 / 18 W ZAKRESIE ZMIANY POWIERZCHNI ORAZ KUBATURY PROJEKTOWANEJ ROZBUDOWY I PRZEBUDOWY ISTNIEJĄCEGO BUDYNKU GOSPODARCZEGO NA STACJĘ RATUNKOWĄ GOPR

Adres inwestycji
34-450 Krościenko n/D
dz.ewid. nr 11295

Tytuł rysunku
RZUT PODDASZA

Faza
Projekt budowlany

zespół projektowy:	podpis:
Projektant: mgr inż.arch. Artur Basiński MPOI/069/2018 w specjalności architektoinicznej do projektowania bez ograniczeń	
Sprawdzający: mgr inż. arch. Rafał Chowaniec MPOIA /052/2006 w specjalności architektonicznej do projektowania bez ograniczeń	
Opracował: mgr inż. Bartłomiej Filar MAP/0012/OWOK/04 do kierowania robotami budowlanymi bez ograniczeń w specjalności konstrukcyjno - budowlanej	

Skala rysunków
1:100

Nr rysunku
A0.03

Data
GRUDZIEŃ 2021

RYSUNEK CHRONI PRAWO AUTORSKIE ZAKAZ KOPIOWANIA